美國優必洗堅持美國生產、製造。通過 ISO9001：2000 認證。

百年淬鍊

03-08
直立式洗衣機

09-14
滾筒式洗衣機

15-20
乾衣機

21-24
上乾衣下滾筒洗衣機

25-26
安裝零件說明

耐用經得起考驗

在時光飛逝中依然保有 耐用本質 美國原裝進口 從元件到烤漆 從底座到主體 精雕細琢技術與用料

耐用 商用設備起家，匠心精選材質，點綴簡約設計，讓耐用陪伴您從出生、成家傳承到世世代代

潔淨 傳承商用洗衣專業，從機械結構到運轉設計，從攪拌模式到行程規劃，細心洗淨每件衣物

節能 先進自動偵濕系統，獨家動態避震科技，優雅而高效的脫水與烘衣，省時又節能

省水 以金級省水標章，體現環保愛地球之社會責任

直立式洗衣機

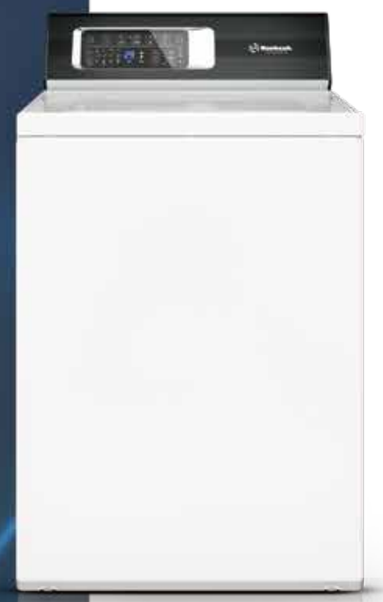

7.2KG

直立微電腦式洗衣機

ZWNE9RSN115FW01

7.2KG

直立旋鈕式洗衣機

ZWN432SP113FW28

匠心設計
經典傳承

以優於業界每分鐘68次210度的攪拌方式，有效將洗劑滲入衣物纖維，再藉扭力帶出髒汙，徹底清潔且不傷衣料，給人還原如新的洗淨體驗。

Huebsch Warranty

優必洗提供最佳的品質保固（限家庭用戶）

全機 1 年　齒輪箱 5 年　不鏽鋼內槽 15 年

洗衣/烘衣馬達 3 年　使用者控制面板 7 年

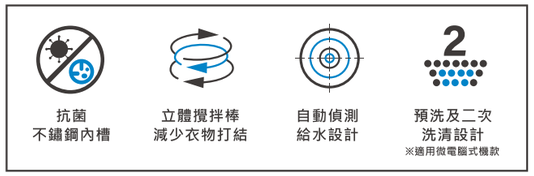

直立旋鈕式洗衣機

ZWN432SP113FW28

(ZWN432)

產品外觀	顏色	白色
	面板顏色	白色
	內槽材質/容量	不鏽鋼/93.4L
	外槽材質	瓷鋼
	外殼材質	鍍鋅鋼
	外觀尺寸 (mm)	寬 651 x 深 711 x 高 1092
操作	預設洗程	4種
	建議衣物量	7.2Kg
	平均用水量	76L
馬達資訊	馬達容量	0.5HP
	馬達轉速	2段
電力規格	電力需求	110V
	開關容量	15A
其他資訊	最大脫水轉速	710RPM
	脫水力	150G
	自動平衡系統	●
	水溫選擇	●
	衣物量選擇	●
	髒汙程度選擇	●
	加強洗清選擇	2次
	漂白水注入盒	●
	柔軟精注入盒	●
	剩餘時間顯示	–
	洗程結束提醒	–
	延遲啟動	–

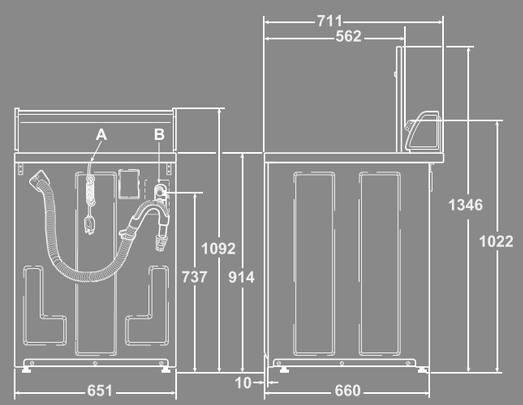

符號	內容
A	電源線
B	進水口

單位：mm

直立微電腦式洗衣機

ZWNE9RSN115FW01

(ZWNE9R)

產品外觀	顏色	白色
	面板顏色	黑色
	內槽材質/容量	不鏽鋼/93.4L
	外槽材質	瓷鋼
	外殼材質	鍍鋅鋼
	外觀尺寸 (mm)	寬 651 x 深 711 x 高 1092
操作	預設洗程	9種
	建議衣物量	7.2Kg
	平均用水量	92L
馬達資訊	馬達容量	0.5HP
	馬達轉速	2段
電力規格	電力需求	110V
	開關容量	15A
其他資訊	最大脫水轉速	710RPM
	脫水力	150G
	自動平衡系統	●
	水溫選擇	●
	衣物量選擇	●
	髒汙程度選擇	●
	加強洗清選擇	2次
	漂白水注入盒	●
	柔軟精注入盒	●
	剩餘時間顯示	●
	洗程結束提醒	●
	延遲啟動	●

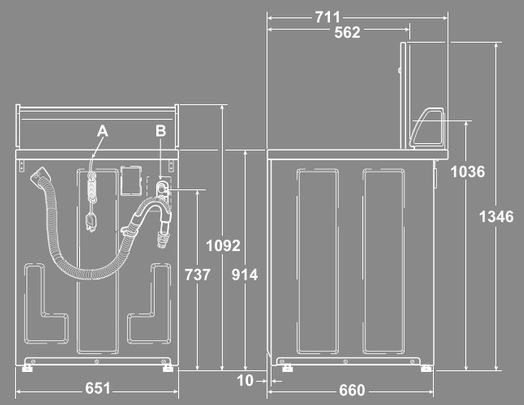

符號	內容
A	電源線
B	進水口

單位：mm

Huebsch®
上洋・美國優必洗

VS

他牌

瓷鋼外槽 **外槽** — **外槽** 塑膠外槽

金屬齒輪箱 **齒輪箱** — **齒輪箱** 塑膠齒輪箱

獨立式攪拌棒（210度）
高級不鏽鋼內槽
內槽每分鐘68轉

內槽 — **內槽**

傳統式攪拌棒（150度）
瓷鋼內槽

水泥配重
降低震動

支撐 — **支撐** 僅彈簧支撐

鍍鋅鋼板
頂層漆塗料三層

頂層漆塗料 — **頂層漆塗料**

鋼板
頂層漆塗料兩層

金屬底座 **底座** — **底座** 塑膠底座

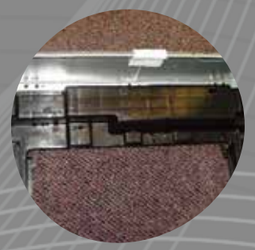

滾筒式洗衣機

12kg

滾筒式洗衣機

ZFNE9BSP113FN01

12kg

滾筒式洗衣機

ZFNE9BSP115FW01

動態科技
超越完美

專利洗衣撥板搭配獨家動態避震，洗淨效率再進化；自動偵測內槽平衡狀態，能降低震動和噪音，脫水時帶走更多水份。

金級省水標章

洗衣能源之星標章

Huebsch Warranty

優必洗提供最佳的品質保固（限家庭用戶）

全機 1 年　使用者控制面板 7 年

洗衣/烘衣馬達 3 年　不鏽鋼內槽 15 年

抗菌
不鏽鋼內槽

專利
洗衣撥板

獨家動態
避震科技

2/3
預洗及二/三次
洗清設計

滾筒式洗衣機

ZFNE9BSP115FW01

(ZFNE9BW)

產品外觀	顏色	白色
	面板顏色	黑色
	內槽材質/容量	不鏽鋼 / 96.8 L
	外槽材質	不鏽鋼
	外殼材質	鍍鋅鋼
	外觀尺寸 (mm)	寬 683 x 深 704 x 高 1027
操作	預設洗程	9 種
	建議衣物量	12 Kg
	平均用水量	45 L
馬達資訊	馬達容量	0.9 HP
	馬達轉速	變頻多轉速
電力規格	電力需求	110V
	開關容量	15 A
其他資訊	最大脫水轉速	1200 RPM
	脫水力	440 G
	動態避震科技	●
	水溫選擇	●
	髒汙程度選擇	●
	加強洗清選擇	2次 / 3次
	漂白水注入盒	●
	柔軟精注入盒	●
	剩餘時間顯示	●
	洗程結束提醒	●
	延遲啟動	●

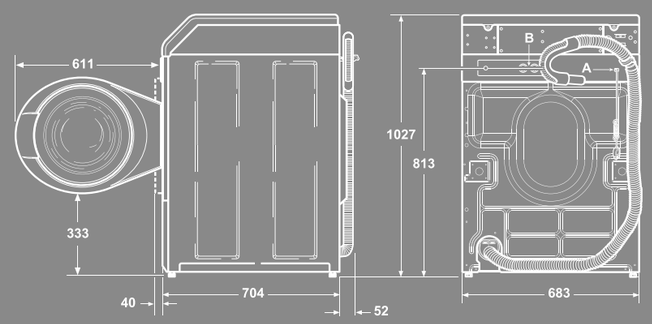

符號	內容
A	電源線
B	進水口

單位：mm

滾筒式洗衣機

ZFNE9BSP113FN01

(ZFNE9BN)

產品外觀	顏色	不鏽鋼
	面板顏色	黑色
	內槽材質/容量	不鏽鋼 / 96.8 L
	外槽材質	不鏽鋼
	外殼材質	不鏽鋼
	外觀尺寸 (mm)	寬 683 x 深 704 x 高 1027
操作	預設洗程	9 種
	建議衣物量	12 Kg
	平均用水量	45 L
馬達資訊	馬達容量	0.9 HP
	馬達轉速	變頻多轉速
電力規格	電力需求	110V
	開關容量	15 A
其他資訊	最大脫水轉速	1200 RPM
	脫水力	440 G
	動態避震科技	●
	水溫選擇	●
	髒汙程度選擇	●
	加強洗清選擇	2次 / 3次
	漂白水注入盒	●
	柔軟精注入盒	●
	剩餘時間顯示	●
	洗程結束提醒	●
	延遲啟動	●

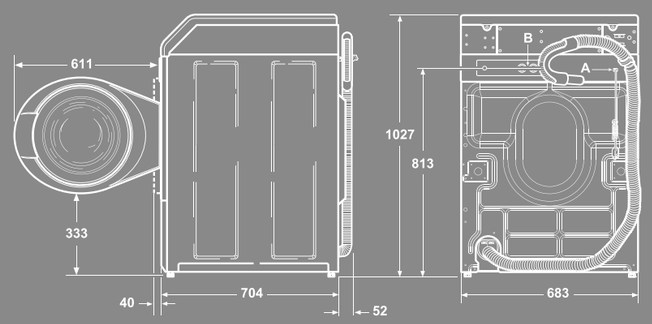

符號	內容
A	電源線
B	進水口

單位：mm

Huebsch®
上洋・美國優必洗

VS

他牌

25公分
不鏽鋼門鉸鏈

一般
家用式鉸鏈

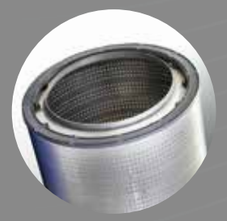

高級不鏽鋼內外槽
40公分大開口

塑膠外槽

軸承直徑擴增20%
更加耐用

一般軸承

專屬四向
支撐避震器

一般
彈簧懸吊

金屬底座

塑膠底座

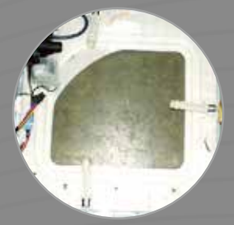

不鏽鋼
調整水平螺絲

一般
調整水平螺絲

專利洗衣撥板
完美洗淨

一般
洗衣撥板

乾衣機

微電腦式前控乾衣機
ZDEE9BGS545FW01 電熱式
ZDGE9BGS115FW01 瓦斯式
15KG

微電腦式前控乾衣機
ZDEE9BSS543FN01 電熱式
ZDGE9BSS113FN01 瓦斯式
15KG

15KG
微電腦式後控乾衣機
ZDEE9RGS545FW01 電熱式
ZDGE9RGS115FW01 瓦斯式

15KG
旋鈕式後控乾衣機
ZDE3SRGS173FW28 電熱式

15KG
旋鈕式後控乾衣機
ZDG3SRGS113FW28 瓦斯式

專利技術
高效節能

集結特殊烘乾行程，專利中軸氣流Axial Airflow 技術及先進的自動偵濕系統，
大幅提升烘乾效率，精省烘乾時間，同時節省能源和開銷。

Huebsch Warranty

優必洗提供最佳的品質保固（限家庭用戶）

全機 1 年　使用者控制面板 7 年
洗衣/烘衣馬達 3 年

*抗菌不鏽鋼內槽，僅微電腦式前控乾衣機 ZDEE9BSS543FN01 電熱式 / ZDGE9BSS113FN01 瓦斯式

微電腦式前控乾衣機

ZDEE9BGS545FW01 / ZDGE9BGS115FW01

(ZDEE9BW / ZDGE9BW)

產品外觀	顏色	白色	
	面板顏色	黑色	黑色
	內槽材質/容量	鍍鋅鋼/198L	
	外殼材質	鍍鋅鋼	
	外觀尺寸 (mm)	寬683 x 深711 x 高1027	
操作	預設行程	7種	
	建議衣物量	15Kg	
	溫度選擇	4種	
馬達資訊	馬達容量	1/3HP	
電力規格	電力需求	220V	110V
	開關容量	30A	15A
	電加熱瓦數	4600W	-
	瓦斯耗用功率(每小時)	-	22,500BTU
其他資訊	可換邊式超大側開門	●	
	前置式棉絮過濾網	●	
	可調音量乾衣完成響鈴	●	
	夜視槽內照明燈	●	
	自動防皺行程	●	
	節能乾衣模式	●	
	我的最愛設定	●	
	三種衣料(溫度)選擇	–	
	多段溫度及衣料烘乾設定	●	

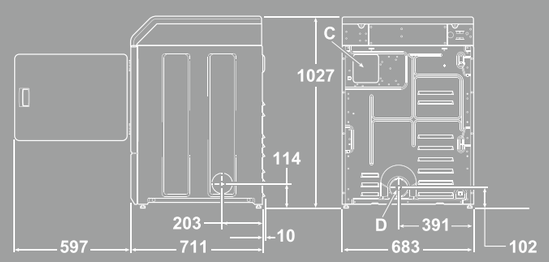

ZDEE9BGS545FW01

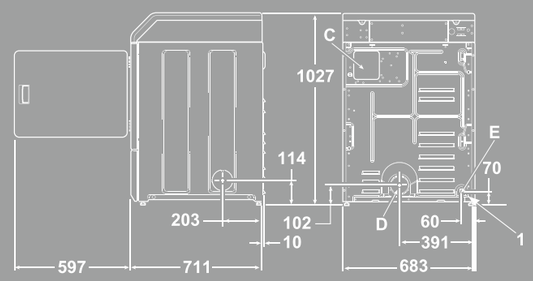

ZDGE9BGS115FW01

符號	內容
C	電源接線座
D	4"排風管接口
E	3/8"瓦斯接口

單位：mm

微電腦式前控乾衣機

ZDEE9BSS543FN01 / ZDGE9BSS113FN01

(ZDEE9BN / ZDGE9BN)

產品外觀	顏色	不鏽鋼	
	面板顏色	黑色	
	內槽材質/容量	不鏽鋼/198L	
	外殼材質	不鏽鋼	
	外觀尺寸 (mm)	寬683 x 深711 x 高1027	
操作	預設行程	7種	
	建議衣物量	15Kg	
	溫度選擇	4種	
馬達資訊	馬達容量	1/3HP	
電力規格	電力需求	220V	110V
	開關容量	30A	15A
	電加熱瓦數	4600W	-
	瓦斯耗用功率(每小時)	-	22,500BTU
其他資訊	可換邊式超大側開門	●	
	前置式棉絮過濾網	●	
	可調音量乾衣完成響鈴	●	
	夜視槽內照明燈	●	
	自動防皺行程	●	
	節能乾衣模式	●	
	我的最愛設定	●	
	三種衣料(溫度)選擇	–	
	多段溫度及衣料烘乾設定	●	

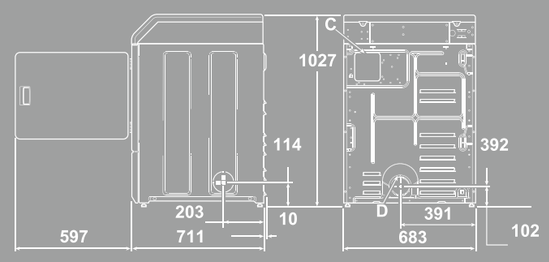

ZDEE9BSS543FN01

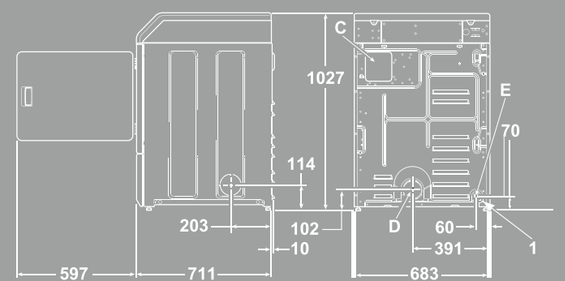

ZDGE9BSS113FN01

符號	內容
C	電源接線座
D	4"排風管接口
E	3/8"瓦斯接口

單位：mm

微電腦式後控乾衣機

ZDEE9RGS545FW01 / ZDGE9RGS115FW01

(ZDEE9RW / ZDGE9RW)

產品外觀	顏色	白色	
	面板顏色	黑色	黑色
	內槽材質/容量	鍍鋅鋼/198 L	
	外殼材質	鍍鋅鋼	
	外觀尺寸 (mm)	寬683 x 深711 x 高1086	
操作	預設行程	7種	
	建議衣物量	15 Kg	
	溫度選擇	4種	
馬達資訊	馬達容量	1/3 HP	
電力規格	電力需求	220V	110V
	開關容量	30A	15A
	電加熱瓦數	4600W	-
	瓦斯耗用功率(每小時)	-	22,500BTU
其他資訊	可換邊式超大側開門	●	
	前置式棉絮過濾網	●	
	可調音量乾衣完成響鈴	●	
	夜視槽內照明燈	●	
	自動防皺行程	●	
	節能乾衣模式	●	
	我的最愛設定	●	
	三種衣料(溫度)選擇	–	
	多段溫度及衣料烘乾設定	●	

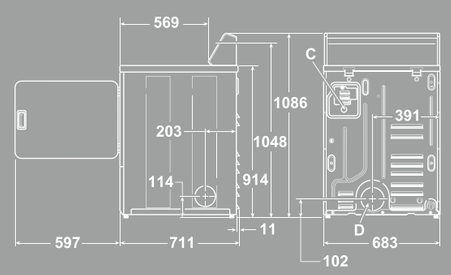

ZDEE9RGS545FW01

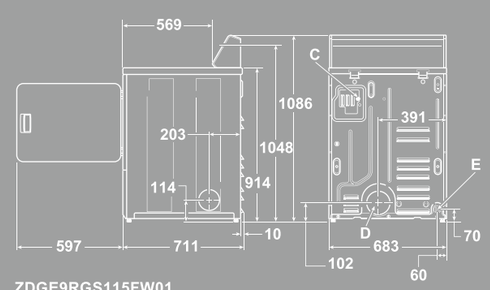

ZDGE9RGS115FW01

符號	內容
C	電源接線座
D	4"排風管接口
E	3/8"瓦斯接口

單位：mm

旋鈕式後控乾衣機

ZDE3SRGS173FW28 / ZDG3SRGS113FW28

(ZDE3SR / ZDG3SR)

產品外觀	顏色	白色	
	面板顏色	白色	
	內槽材質/容量	鍍鋅鋼/198 L	
	外殼材質	鍍鋅鋼	
	外觀尺寸 (mm)	寬683 x 深711 x 高1086	
操作	預設行程	3種	
	建議衣物量	15 Kg	
	溫度選擇	3種	
馬達資訊	馬達容量	1/3 HP	
電力規格	電力需求	單相三線/240V	120V
	開關容量	30A	15A
	電加熱瓦數	5400 W	-
	瓦斯耗用功率(每小時)	-	22,500BTU
其他資訊	可換邊式超大側開門	●	
	前置式棉絮過濾網	●	
	可調音量乾衣完成響鈴	–	
	夜視槽內照明燈	●	
	自動防皺行程	–	
	節能乾衣模式	–	
	我的最愛設定	–	
	三種衣料(溫度)選擇	●	
	多段溫度及衣料烘乾設定	–	

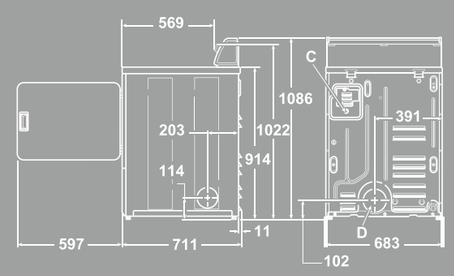

ZDE3SRGS173FW28

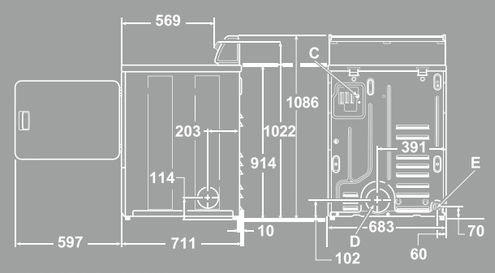

ZDG3SRGS113FW28

符號	內容
C	電源接線座
D	4"排風管接口
E	3/8"瓦斯接口

單位：mm

乾衣機 / **15kg**

洗衣機 / **12kg**

上乾衣下滾筒洗衣機

YTEE5ASP133FW01 電熱式

YTGE5ASP113FW01 瓦斯式

雙層一體
無與倫比

從人性化設計出發，穩固的一體成型設計，將控制面板整合在設備中間，
空間利用極大化，打造無與倫比的友善洗衣體驗。

節級省水標章

ENERGY STAR 洗衣能源之星標章

Huebsch Warranty

優必洗提供最佳的品質保固（限家庭用戶）

全機 1 年　使用者控制面板 7 年

洗衣/烘衣馬達 3 年　洗衣機不鏽鋼內槽 15 年

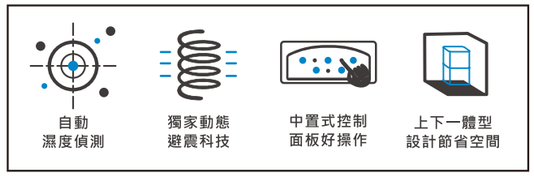

上乾衣下滾筒洗衣機

YTEE5ASP133FW01 / YTGE5ASP113FW01

(YTEE5A / YTGE5A)

整體外觀	顏色	白色	
	面板顏色	白色	
	外殼材質	鍍鋅鋼	
	內槽材質/容量	洗衣機：不鏽鋼/96.8L 乾衣機：鍍鋅鋼/198L	
	外觀尺寸(mm)	寬683 x 深704 x 高1986	
乾衣機規格	預設行程	6種	
	建議衣物量	15 Kg	
	溫度選擇	3種	
	馬達容量	1/3HP	
	電力需求	220V	110V
	開關容量	30A	15A
	電加熱瓦數	4600W	-
	瓦斯耗用功率(每小時)	-	22,500BTU
乾衣機其他資訊	前置式棉絮過濾網	●	
洗衣機規格	預設洗程	6種	
	建議衣物量	12 Kg	
	平均用水量	45L	
	馬達容量	0.9HP	
	馬達轉速	變頻多轉速	
	電力需求	110V	
	開關容量	15A	
洗衣機其他資訊	最大脫水轉速	1200RPM	
	脫水力	440G	
	動態避震科技	●	
	水溫選擇	●	
	髒汙程度選擇	●	
	加強洗清選擇	2次	
	漂白水注入盒	●	
	柔軟精注入盒	●	
	剩餘時間顯示	●	

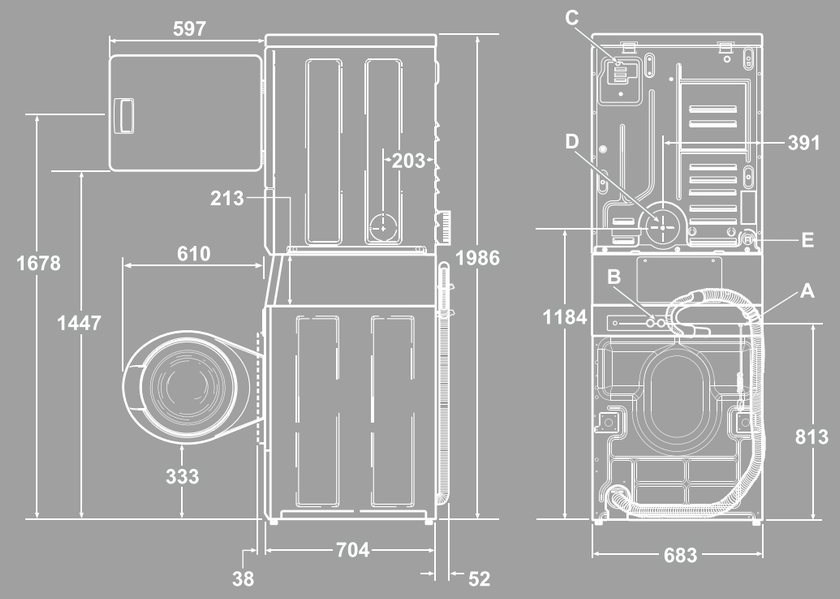

符號	內容
A	電源線
B	進水口
C	電源接線座
D	4"排風管接口
E	3/8"瓦斯接口

單位：mm

直立 / 滾筒式洗衣機 電力需求：110V 專用3芯插座

冷水進水管安裝方式

一般水龍頭
（消費者自備）

水管分接頭
（優必洗提供）

進水管 2 條
（優必洗提供）

排水管 1 條
（優必洗提供）

※ 排水管後方建議設立高60~95公分的PVC排水管(口徑3.8~5公分)。

非標準安裝收費項目（消費者自備）

6 分外牙鋼製水龍頭

水三通頭

※ 須請水電行配置冷、熱兩個6分外牙水龍頭。

家用乾衣機 天然瓦斯型 電力需求：110V 專用3芯插座

瓦斯乾衣機標準安裝

天然瓦斯表
（消費者自備）

橡膠瓦斯管
（優必洗提供 1.8 米內）

排風管
（優必洗提供 2.7 米內）

※ 乾衣機的排風含有濕氣和棉絮，必須排至戶外。
※ 排風軟管不附固定管束。若加裝金屬排風軟管，最大長度不能超過2.7米。
※ 若瓦斯管線安裝距離超出1.8米，消費者必須聯繫當地瓦斯公司安裝硬管。

非標準安裝收費項目（消費者自備）

瓦斯安全流量閥
（偵測到瓦斯異常
會自動關閉）

瓦斯三通頭

瓦斯拷克
（手動開啟與關閉）

排風管

排風口遮雨罩

※ 排風管延長依現場需求報價。
※ 排風口如需銑孔，建議直徑11公分。若排風口外牆無遮蔽物，建議加裝遮雨罩。

家用乾衣機 桶裝瓦斯型 電力需求：110V 專用3芯插座 ※ 原廠採用天然瓦斯配件，若安裝桶裝瓦斯須提前告知。

桶裝乾衣機標準安裝

桶裝瓦斯
（消費者自備）

橡膠瓦斯管
（優必洗提供 1.8 米內）

排風管
（優必洗提供 2.7 米內）

※ 乾衣機的排風含有濕氣和棉絮，必須排至戶外。
※ 若加裝排風軟管，最大長度不能超過2.7米。
※ 若瓦斯管線安裝距離超出1.8米，消費者必須聯繫當地瓦斯公司安裝硬管。

非標準安裝收費項目（消費者自備）

R280 瓦斯調節器

排風管

排風口遮雨罩

※ 排風管延長依現場需求報價。
※ 排風口如需銑孔，建議直徑11公分。若排風口外牆無遮蔽物，建議加裝遮雨罩。

家用乾衣機 電力型乾衣機 電力需求：2P/220V/30A無熔絲開關；3P/240V/30A無熔絲開關，僅適用ZDE3SR

電力乾衣機標準安裝

2P/220V/30A
無熔絲開關
（消費者自備）

3P/240V/30A
無熔絲開關
（消費者自備）
（適用機種：ZDE3SR）

3.5 / 5.5mm^2
三芯絞線式電纜線
（優必洗提供 2 米）

排風管
（優必洗提供 2.7 米內）

※ 消費者需在約定安裝日前，請水電工程人員拉好電源及裝好無熔絲開關。

非標準安裝收費項目（消費者自備）

3.5 / 5.5mm^2
三芯絞線式電纜線延長

排風管

排風口遮雨罩

自耦變壓器

※ 3.5 / 5.5mm^2 三芯絞線式電纜線、排風管延長依現場需求報價。
※ 若消費者家中僅能提供單相二線220V時，須加購自耦變壓器。
※ 排風口如需銑孔，建議直徑11公分。若排風口外牆無遮蔽物，建議加裝遮雨罩。

Huebsch®
上洋・美國優必洗

UP YOUNG 上洋產業股份有限公司

台北總公司 248 新北市五股區五權六路39號
台中分公司 407 台中市西屯區龍德路二段500號
高雄分公司 830 高雄市鳳山區文化西路17-8號

官方網站

消費者專線 02-2299-2999 官方網站 home.upyoung-huebsch.com.tw

本型錄商品設計、規格及功能請以實機為準，如有變更，恕不另行通知，購買前請再確認。

上洋家電 UP YOUNG Home Appliances

2022.04